LITHIUM BATTERIEN
NEUE GENERATION

Olalitio LiFePO4 Smart BMS 12.8V 100Ah Wohnmobil Untersitzbatterie

4.0 Bluetooth Low Energy · Li-ion · RoHS · CE

GRUNDINFORMATION

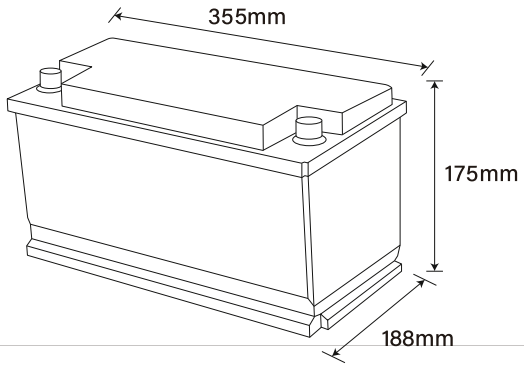

SPANISCHE QUALITÄT

- Die sicherste Technologie, ohne Risiko von Feuer oder Explosion
- Lange Nutzungsdauer
- Ständige Verbesserung der Kapazität von Lagerung
- Hohe Stabilität auch unter Last extrem
- Kein Memory-Effekt, kein Muss komplette Zyklen

ANWENDUNGEN

- Wohnmobil Wohnwagen
- Boot Yacht
- Photovoltaik Erneuerbare Energie

TECHNISCHE DATEN

Grundinformation	Modell	OLA-12-100-S
	BMS (Batteriemanagementsystem)	Integriert
	Nennleistung	100Ah / 1280Wh
	Anzahl der Zyklen	>4500 @ 90% D.o.D
	Gewicht	12.6kg
	Abmessungen (L x W x H) mm	355 * 175 * 188mm
	Betriebsspannungsbereich	10 -14.6V
	Nennspannung	12.8V
	Garantie	5 Jahre Garantie
Belastung	Ladeeigenschaften	CCCV / IU
	Ladespannung	14.6V
	Empfohlener Ladestrom	20A
	Maximaler Ladestrom	50A
Herunterladen	Maximaler Entladestrom	150A
	Entladeschlussstrom maximal (5 ~ 15ms)	(5 ~ 15ms) 450A
Temperatur	Temperaturbereich (Entladung)	-20 ~ 60 °C
	Temperaturbereich (Ladung)	0 ~ 45 °C
	Temperaturbereich (Lagerung)	-5 ~ 35 °C
	Eindringschutzcode	IP65
Material	Gehäusematerial	ABS
	Anschlüsse	M8
Überwachung intelligent	Bluetooth	**Bluetooth 4.0 mit Anwendung für Smartphone** Erlauben Sie die Kontrolle und das Laden von verschiedene Elemente von a Akku und schützen Sie ihn von Überlastungen, Überspannungen und Überhitzung
	Verbindung	4 Reihen- und 4 Parallelschaltung

OLALITIO S.L.
Polígono BTV, C/ Tamariz 62, La Puebla de Alfindén, 50171, ZARAGOZA, SPAIN.

Tel: +34 876434005
Email: contacto@olalitio.com

Leistungs Charakteristik

Entlade leistung bei 25°C

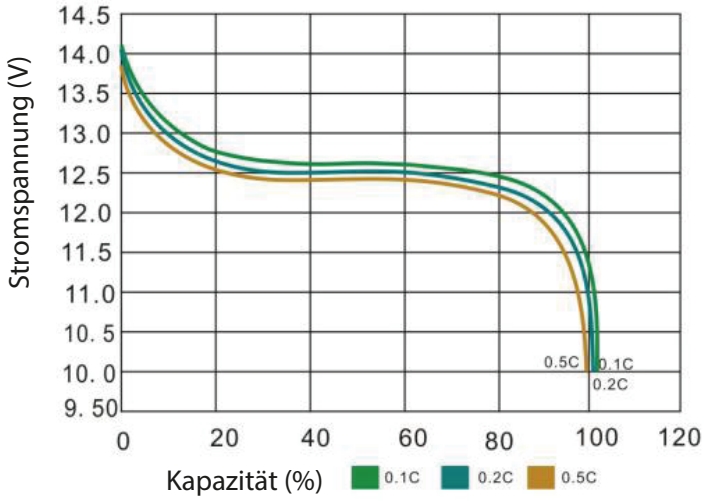

Temperature influss auf die kapazität bei 0.2C

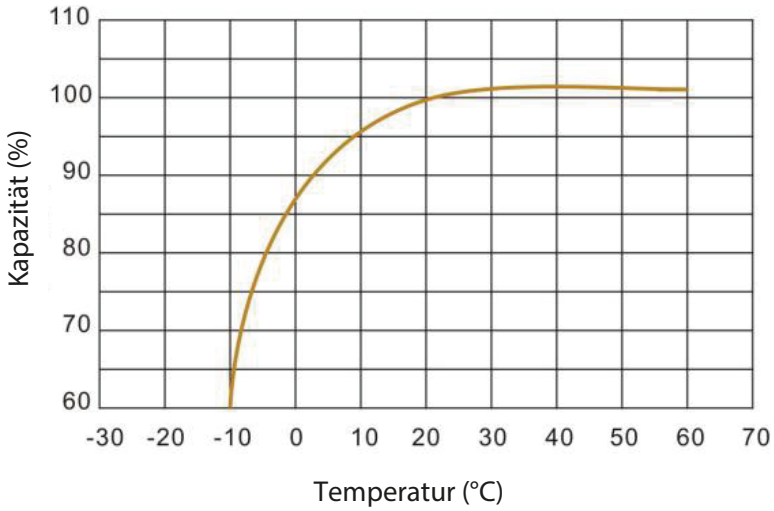

Laden und Entladen bei 25 °C, 0.2 °C

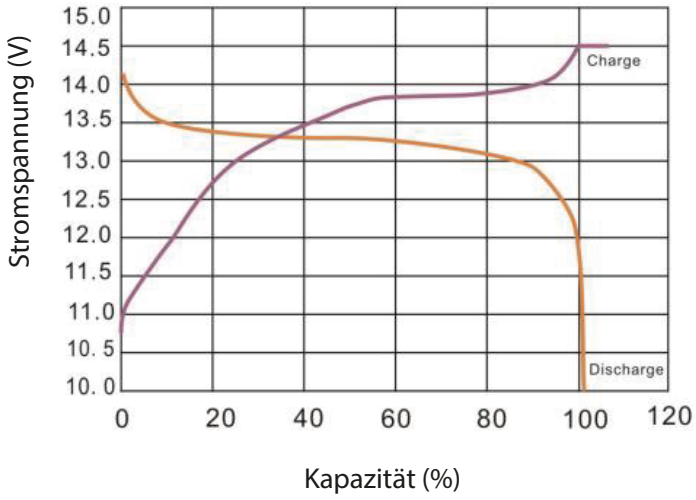

Zykluslebensdauer mit DOD bei 25°C, 0.2C

Olalitio

OLALITIO S.L.

Polígono BTV, C/ Tamariz 62, La Puebla de Alfindén,

50171, ZARAGOZA, SPAIN.

Tel: +34 876434005

Email: contacto@olalitio.com